valentin
DRUCKSYSTEME

Micra

Ersatzteilliste
Teileliste

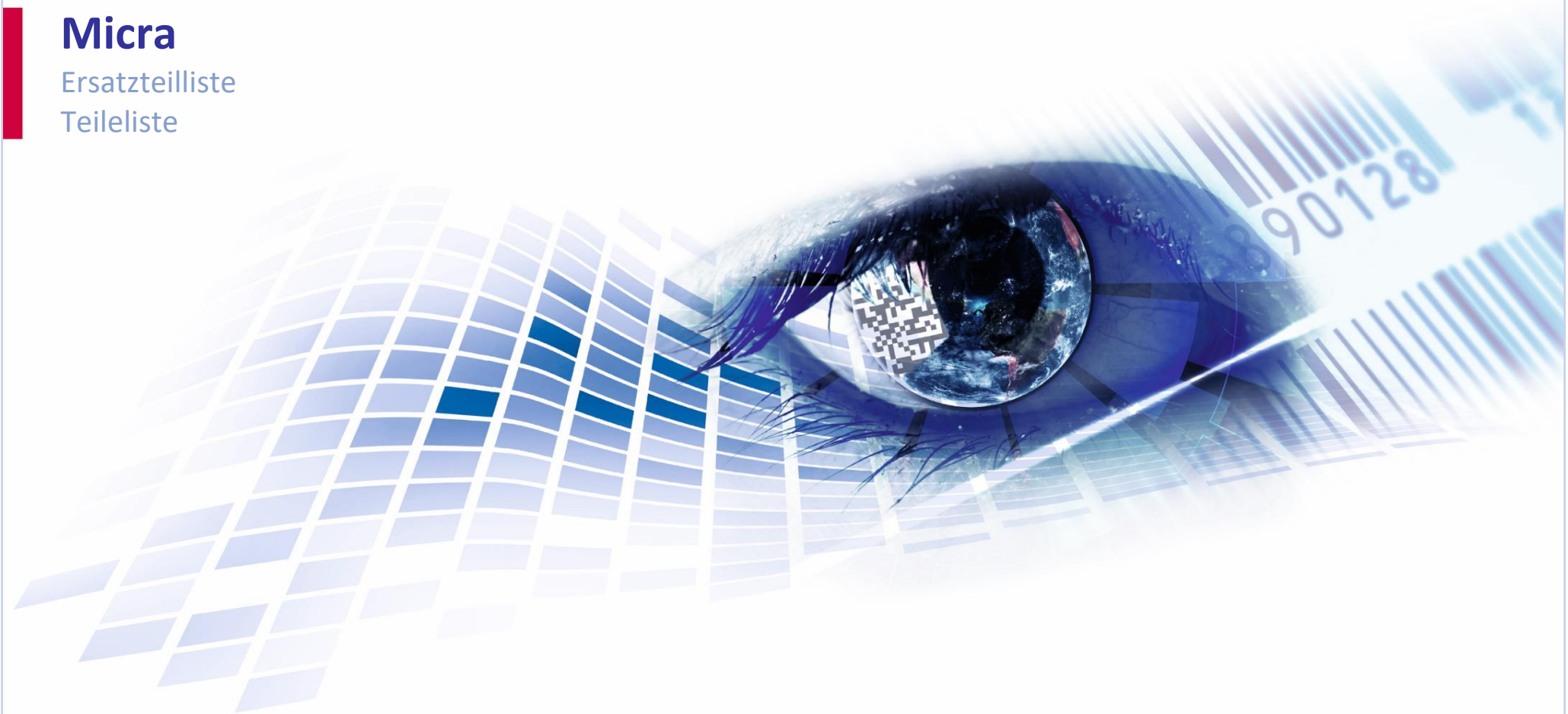

Änderungen und Irrtum vorbehalten

Quality . Tradition . Innovation

90.18.865

ABSCHNEIDEVORRICHTUNG "GUILLOTINE" MICRA
OPTION

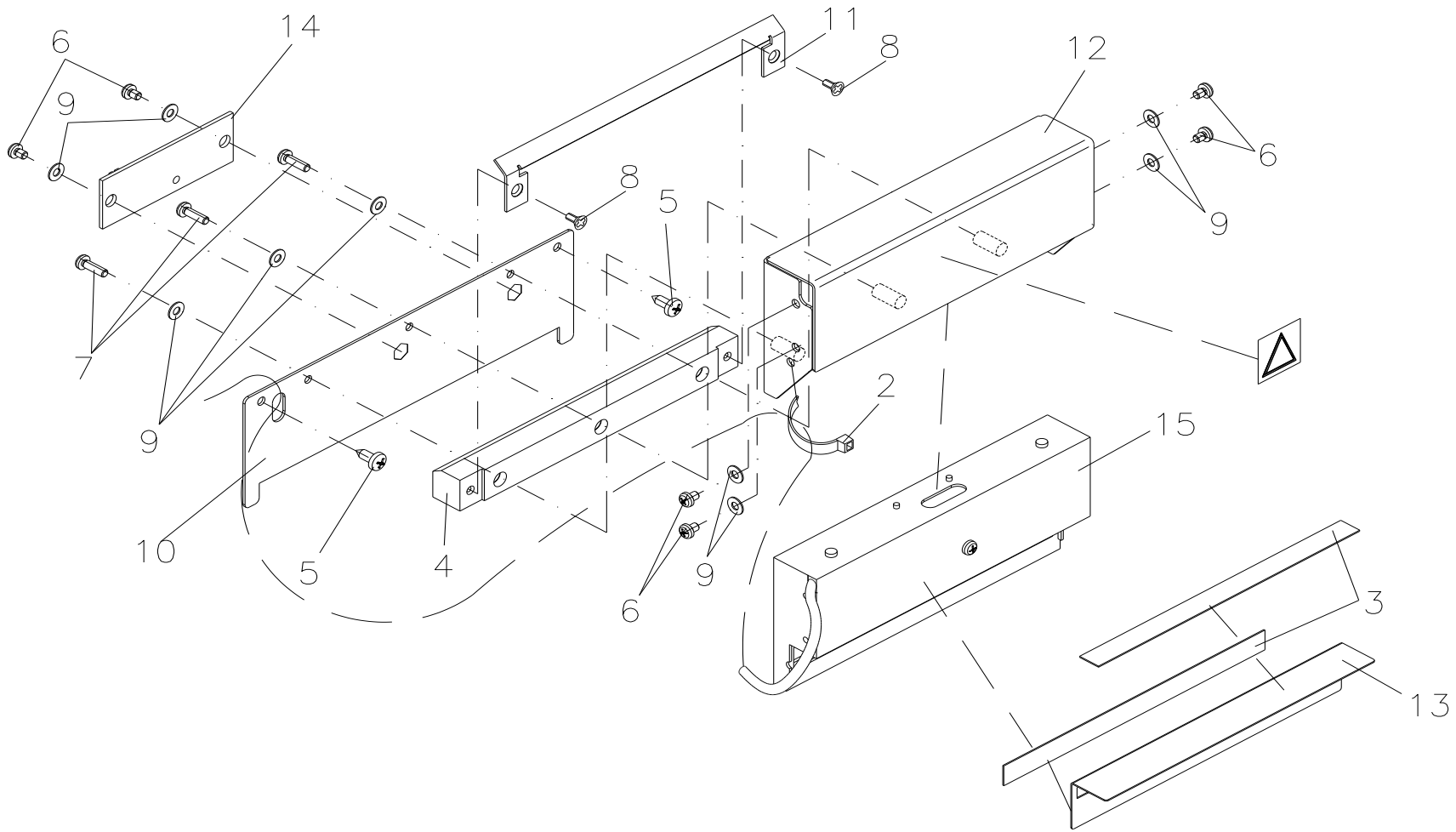

Pos. 1, nicht gezeichnet.
Pos. 5 wird beigelegt.

90.18.865

ABSCHNEIDEVORRICHTUNG "GUILLOTINE" MICRA
OPTION

Pos	Artikelnr.	Bezeichnung1	Bezeichnung2	Menge
1	28.18.001	Verbindungskabel Messerplatine/CPU MICRA		1
2	35.01.002	Kabelbinder 100 x 2,5mm natur		1
3	37.57.400	Klebeband doppelseitig 3M VHB 4905 6mm	0,5mm dick x 6mm x 66lfm., transparent	0,01
4	45.18.600	Führung Micra MS		1
5	48.12.308	Linsenkopfschraube X-SL 3x8mm		2
6	48.14.304	X-SL LK VZ M3 x 4 DIN7985		6
7	48.14.310	X-SL LK VZ M3 x 10 DIN7985		3
8	48.15.206	X-SL SK VZ M2,5 x 6 DIN965		2
9	50.01.057	U-Scheibe VZ 3,2 DIN 125A		9
10	67.18.600	Befestigungsblech MICRA MS		1
11	67.18.605	Führungsblech MICRA MS		1
12	67.18.610	Deckel MICRA MS	RAL 7035 Feinstruktur matt pulverbesch.	1
13	67.18.615	Frontblech MICRA MS		1
14	70.18.010	Leiterplatte Messer Rev. B	MICRA I / VITA II / PICA II / VARIO III	1
15	71.18.865	Papierabschneider kpl. Micra I		1

*empfohlenes Ersatzteil

90.18.867

ABSCHNEIDEVORR. "GUILLOTINE" MIT BÜRSTE MICRA
OPTION

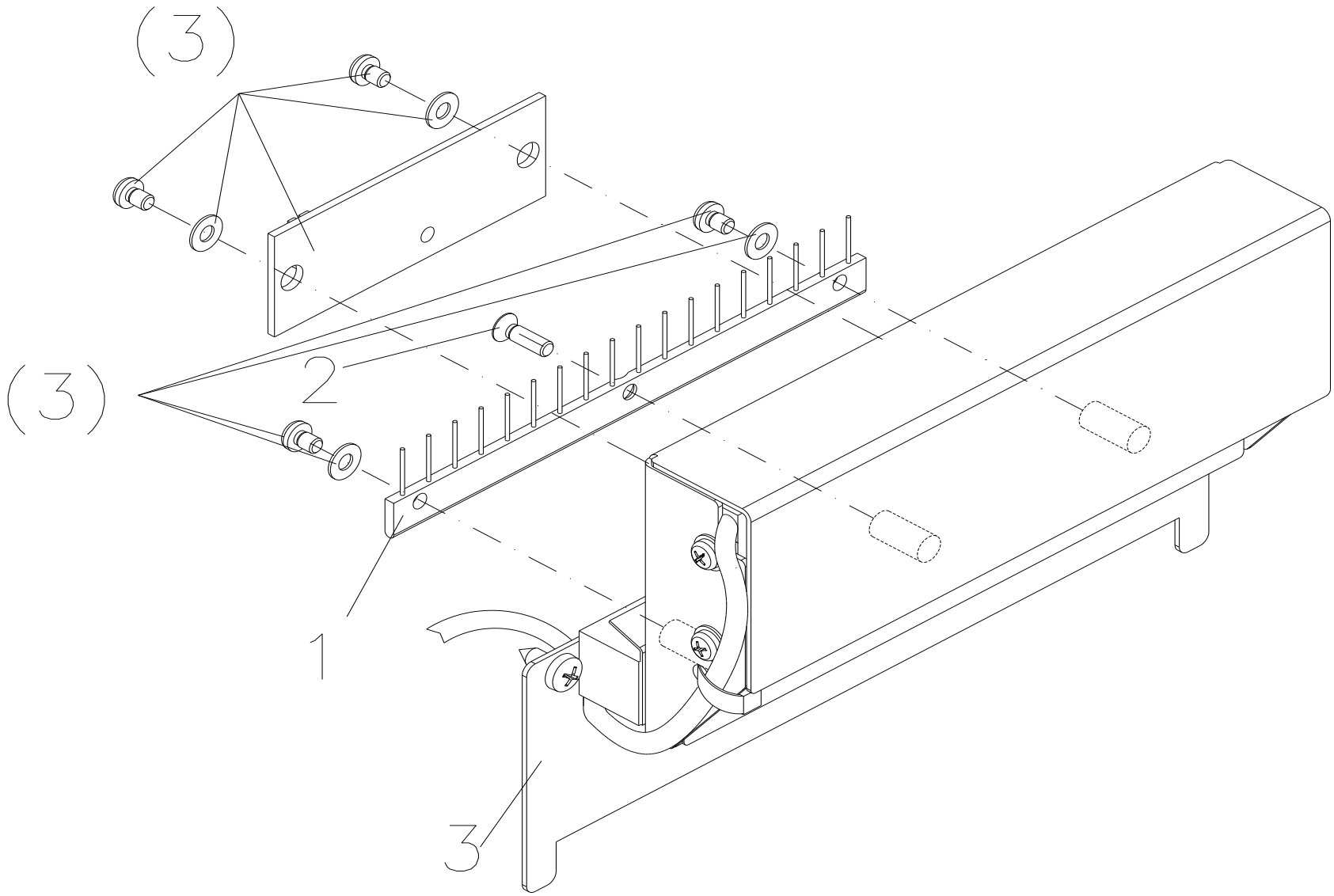

90.18.867

ABSCHNEIDEVORR. "GUILLOTINE" MIT BÜRSTE MICRA
OPTION

Pos	Artikelnr.	Bezeichnung1	Bezeichnung2	Menge
1	37.18.610	Antistatikbürste MICRA MS		1
2	48.15.310	X-SL SK VZ M3 x 10 DIN965		1
3	90.18.865	Abschneidevorrichtung "Guillotine" MICRA	Option	1

*empfohlenes Ersatzteil

90.18.999

MICRA ERSATZTEILE DIVERSE
FÜR ERSATZTEILPREISLISTE

Pos	Artikelnr.	Bezeichnung1	Bezeichnung2	Menge
1*	37.04.113	Thermodruckkopf 106-12	MICRA	1
2*	37.04.114	Thermodruckkopf 104-8	MICRA	1
3*	37.18.001	Netzteil extern kpl. MICRA		1
4*	37.18.005	Motor kpl. MICRA 106/12		1
5*	37.18.006	Motor kpl. MICRA 104/8		1
6*	37.18.010	Lichtschranke Etiketten kpl. MICRA		1
7*	37.18.015	Lichtschranke TCR kpl. MICRA		1
8*	37.18.020	Andruckwalze MICRA		1
9	37.18.040	Rollenkern Etiketten grau MICRA		1
10	37.18.045	TCR-Auf/Abwickelrolle MICRA / MICRA II		1
11	37.18.047	Etikettenführung rechts rot MICRA		1
12	37.18.048	Etikettenführung links rot MICRA		1
13	37.18.050	Verschlussriegel rot MICRA		1
14	37.18.052	Abreißkante grau MICRA / MICRA II		1
15	37.18.055	Leiterplatte LED & Feed MICRA / MICRA II	inkl. Anschlusskabel	1
16	37.18.060	Leiterplatte Cutter Driver Board MICRA		1
17	37.18.065	Schalterbaugruppe MICRA / MICRA II		1
18	37.18.070	Schalterknopf MICRA / MICRA II		1
19	37.18.072	LED-Abdeckung MICRA / MICRA II		1
20	37.18.075	Lichtschranke Durchlicht MICRA		1
21	37.18.080	Druckkopfkabel 200dpi MICRA		1
22	37.18.082	Druckkopfkabel 300dpi MICRA		1
23	37.18.085	Druckkopfabdeckung MICRA		1
24	37.18.090	Massekabel MICRA / MICRA II		1
25	55.18.001	Frontfolie MICRA		1
26*	70.18.002	CPU 8 dot kpl. MICRA		1
27*	70.18.003	CPU 12dot kpl. MICRA		1

*empfohlenes Ersatzteil